LUX ELEMENTS®

www.luxelements.com

# LUX ELEMENTS®-TUB/-TUB-LINE

Montageanleitung
Instructions for assembly
Instructions de montage
Montagehandleiding

LUX ELEMENTS
GmbH & Co. KG
P-AB/20802/05-2008

KIWA MPA
Bautest GmbH,
NL TBU Greven

Herstellung einer Abdichtung im Verbund mit Fliesen- und Plattenbelägen unter Einsatz von LUX ELEMENTS®-TUB als Abdichtungssystem gemäß Bauregelliste A Teil 2, lfd. Nr. 1.10, Beanspruchungsklasse A2

CE

ETA-13/0238
LUX ELEMENTS®
WATERTIGHT SOLUTION
COMPONENT 3.2/8
www.luxelements.com

LUX ELEMENTS®
www.luxelements.com

# INHALT · SUMMARY · SOMMAIRE · INHOUD


…-U…
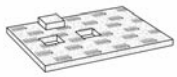
► 5 1.1

…-BA-W

► 6 1.2

…-BA-S (100)

► 7 – 8 1.3

… BOL …

► 9 1.4

► 10 – 11 1.5

## LUX ELEMENTS®-TUB …
2-geteilte Duschböden · showers in 2 separate parts · receveur de douche en deux parties · in twee-gedeelde douchebak

-EQ -MQ -ER -MR

## LUX ELEMENTS®-TUB …/-TUB-LINE … 2

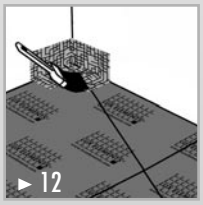
► 12

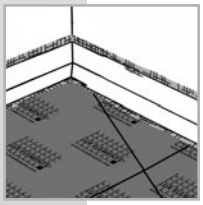

## LUX ELEMENTS®-TUB-RA …
## LUX ELEMENTS®-TUB-LINE 3

► 13 3.1

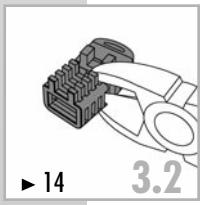
► 14 3.2

## LUX ELEMENTS®-TUB-RA …/-TUB-LINE 4
Belagsstärke · Upper layer thickness · Épaisseur de la couche supérieure · Dikte van de bekleding

-DS -DF

► 15

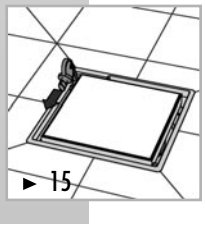
► 15


## LUX ELEMENTS®-TUB
Geprüfte Qualität · tested quality · qualité garantie · gewaarborgde kwaliteit

- DIN-Geprüft barrierefreie Duschtassenelemente
- Barrier-free shower elements certified according to the German Industrial Standard
- Bac à douche contrôlé selon normes DIN „geprüft barrierefrei"
- Naar DIN gecontroleerde douchebakken voor barierevrij bouwen

BARRIEREFREI DIN Geprüft

**Register-Nr.** P1B036 und P1B037

LUX ELEMENTS®
www.luxelements.com

# LUX ELEMENTS®-TUB .../-TUB-LINE ...

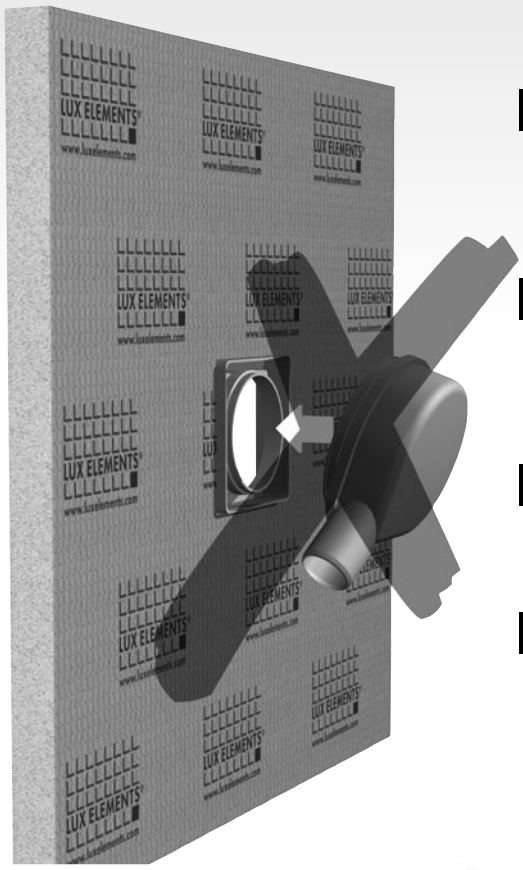

**D BITTE BEACHTEN**
**... Ablauftopf vor Montage nicht durch Einrasten an den Duschboden befestigen!**

**GB PLEASE OBSERVE**
**... do not engage the floor drain support to the shower base prior to installation!**

**F VEUILLEZ TENIR COMPTE**
**... ne pas fixer le siphon de sol au receveur de douche avant le montage!**

**NL LET OP**
**... afvoer niet voor montage vast-klikken aan het douchebakelement!**

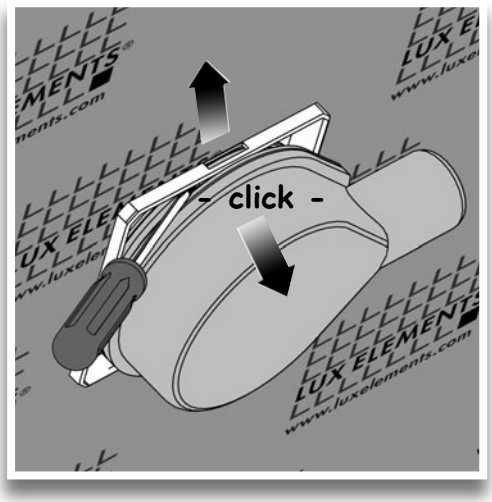


**D** – Falls notwendig, lässt sich der Ablauftopf mit Hilfe eines Hebels (z.B. Schraubendreher) wieder vom Aufnahmerahmen trennen (siehe Skizze).

**GB** – If necessary, the drain pan may be removed from the attachment frame with the aid of a lever (i.e. screwdriver – please see drawing).

**F** – Si nécessaire, le siphon de sol peut être séparé de son cadre au moyen d'un levier (p.ex. tournevis), du cadre de réception (voir esquisse).

**NL** – Indien nodig, is de afvoerpot met behulp van een hefwerktuig (b.v. schroevendraaier) weer scheidbaar van het ingebouwde montageraam (zie schets).

# LUX ELEMENTS®-TUB-BA-S CST

LUX ELEMENTS®
www.luxelements.com

# LUX ELEMENTS®-TUB …/-TUB-LINE …

1.

03 | 2014

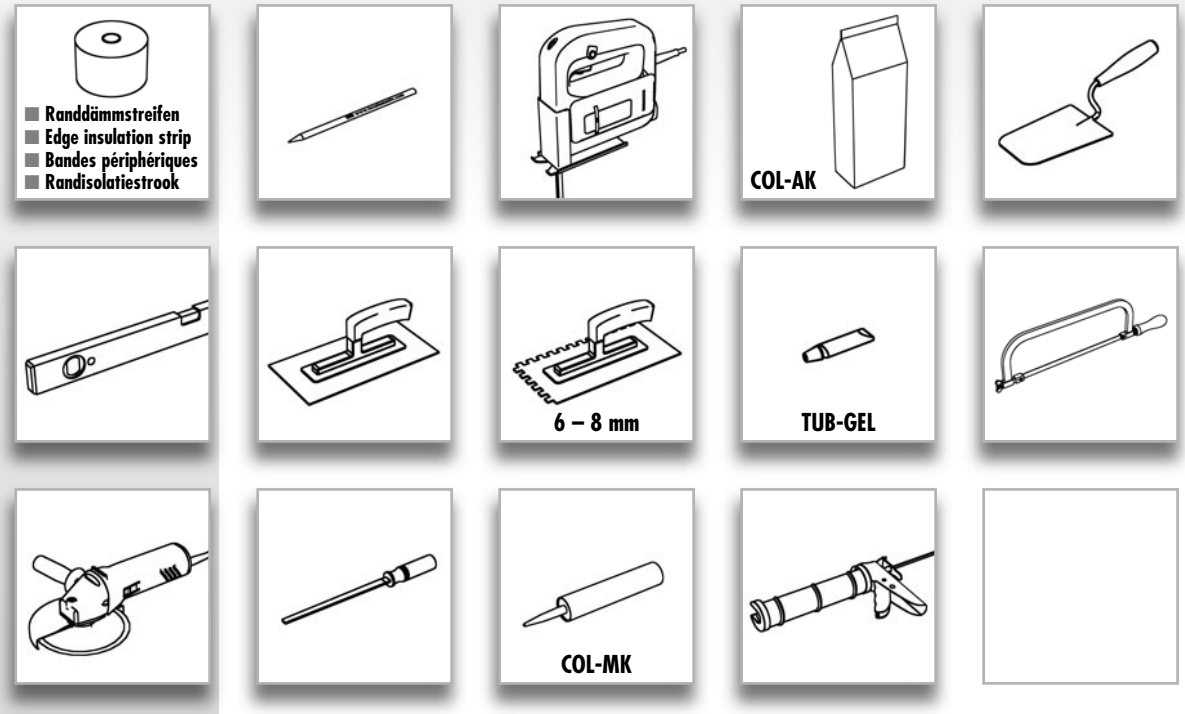


**D** **Bitte beachten Sie …**

… unsere Datenblätter, die weitere technische Informationen zur Montage und Verlegung von Belagsmaterialien enthalten. Sie können diese kostenlos von unserer Homepage herunterladen. Generell empfehlen wir bei einer Verlegung von Mosaik von < 5 x 5 cm eine Verklebung und Verfugung mit Reaktionsharz.

**GB** **Please observe …**

… our data sheets. These contain further technical information regarding the installation and laying of covering materials. You may download them free of charge from our homepage. We generally advise for tiles < 5 x 5 cm to use epoxy for gluing and grouting.

**F** **Veuillez tenir compte …**

… de nos fiches techniques qui contiennent de plus amples informations techniques sur le montage et la pose des matériaux de revêtement. Vous pouvez les télécharger gratuitement sur notre site internet. Pour la mise en oeuvre de mosaique d un format < 5 x 5 cm nous conseillons un collage et un jointoyement à l époxy.

**NL** **Let op …**

… onze gegevensbladen te letten. Deze bevatten verdere technische informatie m.b.t. plaatsing van afdekmaterialen. U kan deze kosteloos van onze internetpagina downloaden. Algemeen adviseren wij bij het kleven en het voegen van mosaik < 5 x 5 cm een epoxylijm te gebruiken.

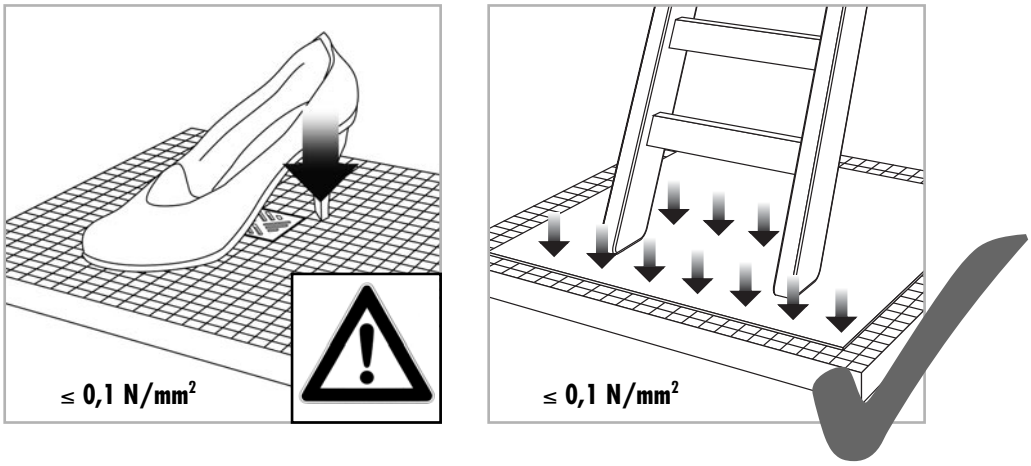

# LUX ELEMENTS®-TUB …/-TUB-LINE …



## TUB-BA-W

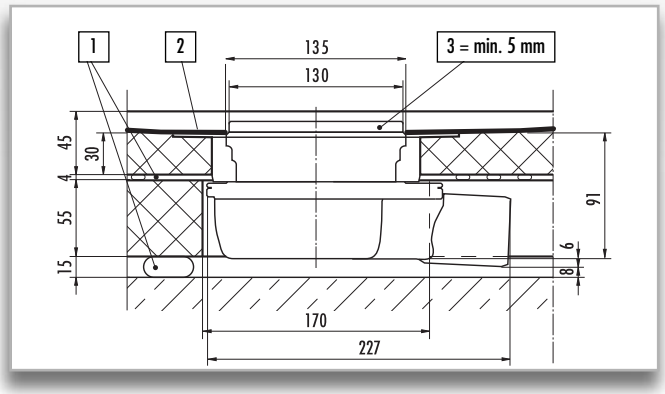


## TUB-LINE-BA-W

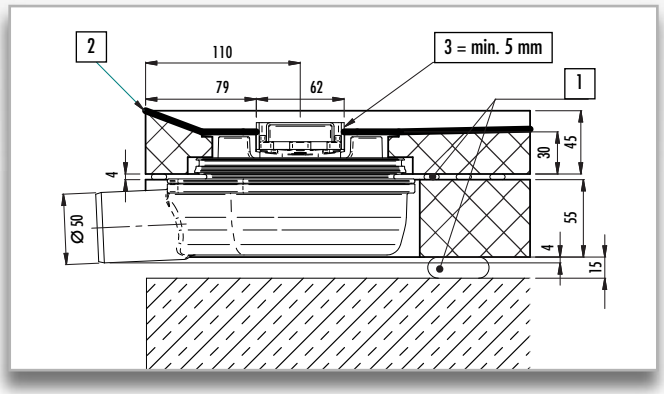


**D** **1** – Kleberschicht / **2** – Abdichtung / **3** – Höhenanpassung
**GB** **1** – Adhesive layer / **2** – Seal / **3** – Height adjustment
**F** **1** – Couche de colle / **2** – Étanchéité / **3** – Adaptation en hauteur
**NL** **1** – Lijmlaag / **2** – Afdichting / **3** – Hoogteaanpassing

## Unterbauelement · Substrate element · Elément support · Onderbouwelement

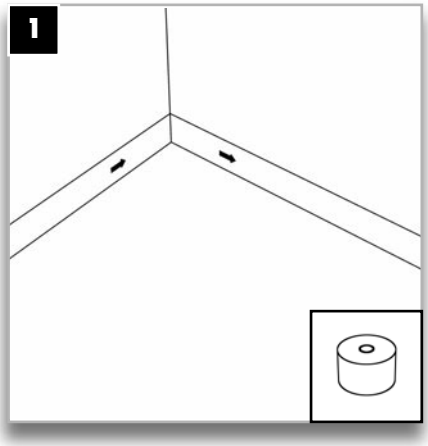


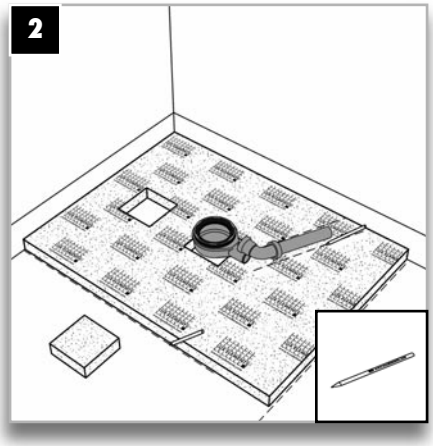


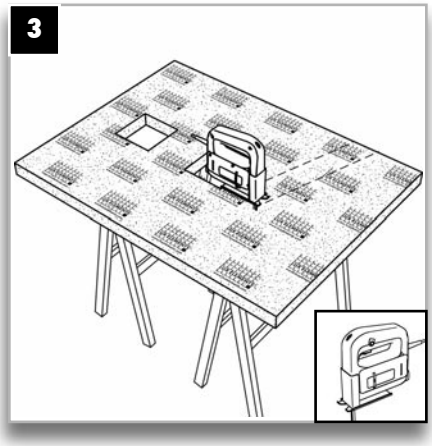


**D** Randdämmstreifen
**F** Bandes périphériques
**GB** Edge insulation strip
**NL** Randisolatiestrook

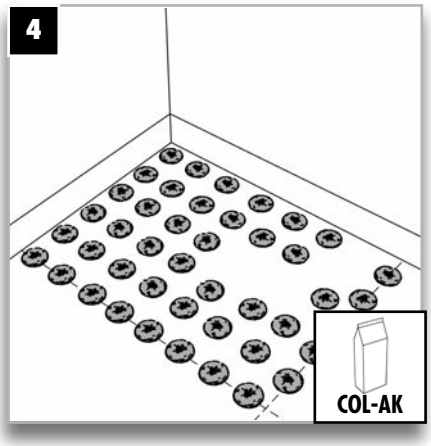


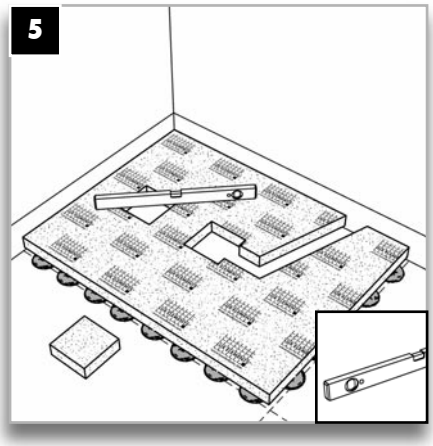


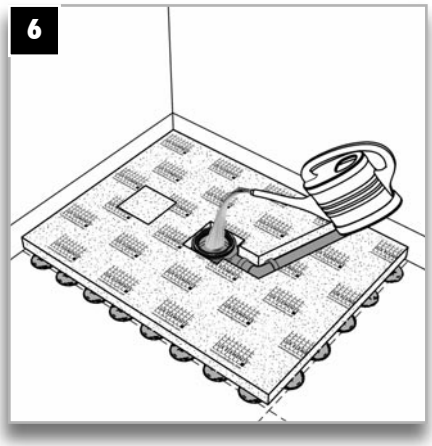

## Duschboden · Shower base · Receveur de douche · Douchebak

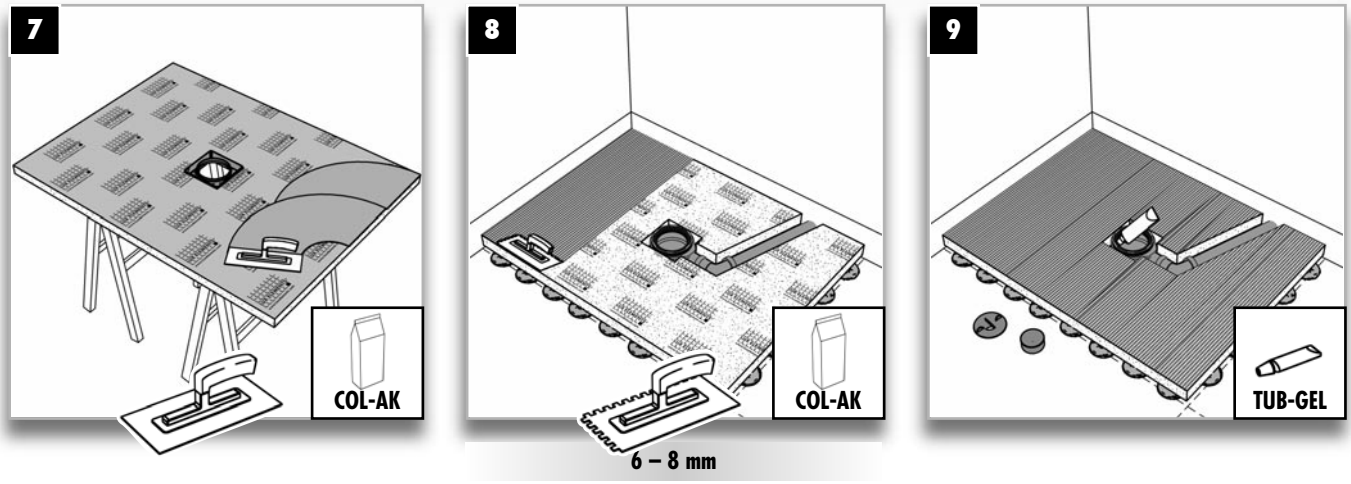


### TUB-…

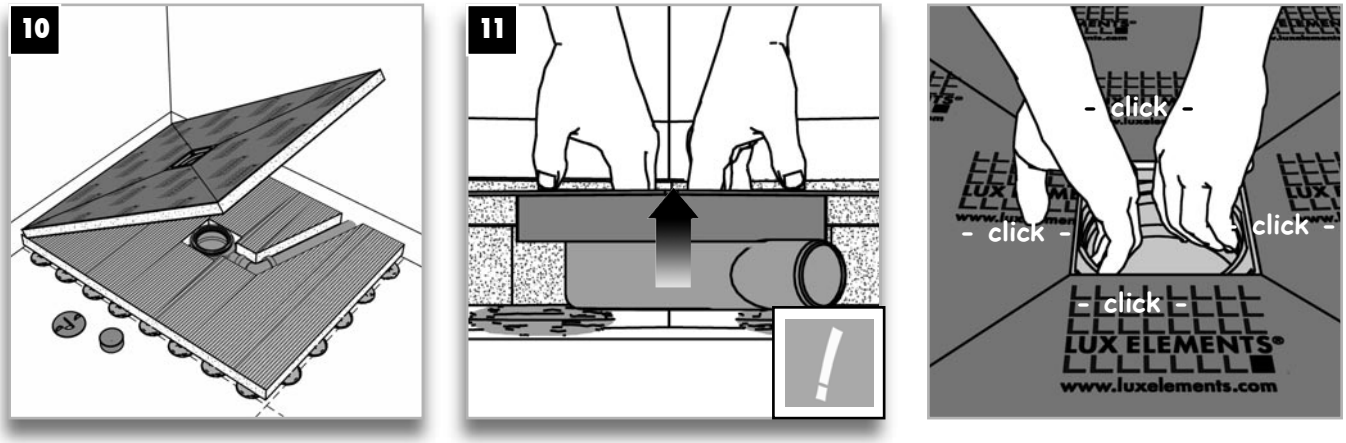


### TUB-LINE …

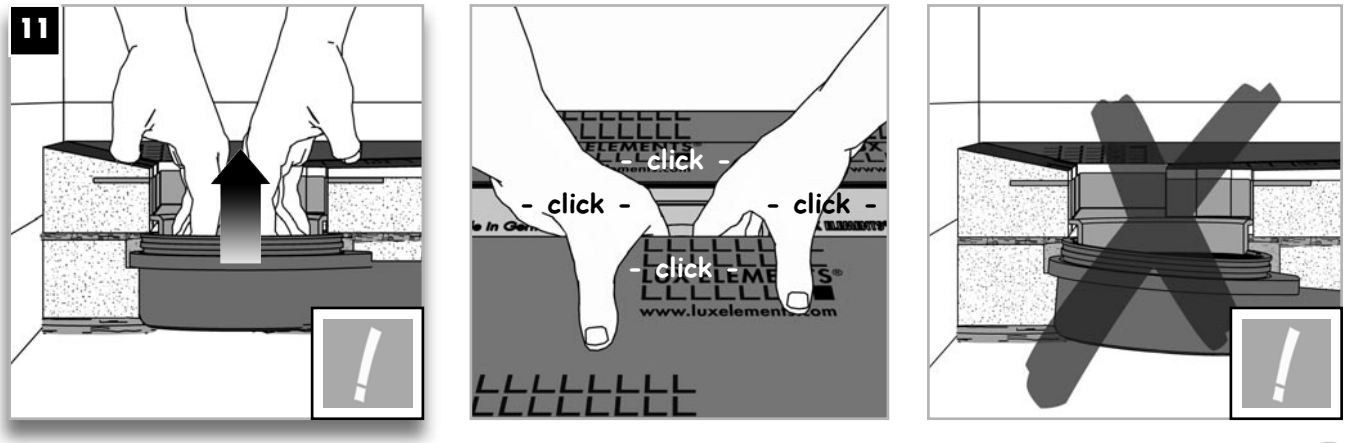


► 12

1 2

## TUB-BA-S

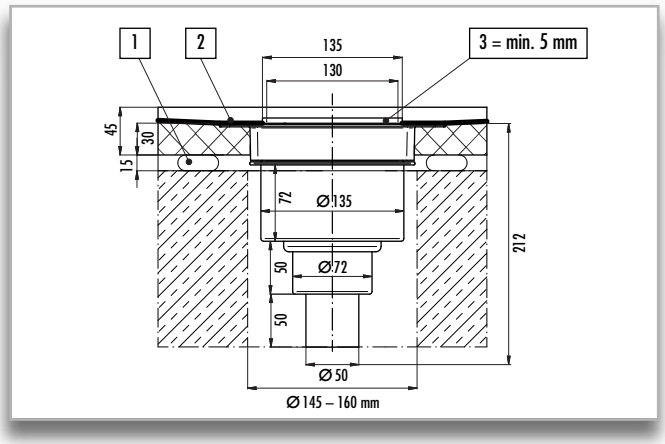


## TUB-BA-S 100

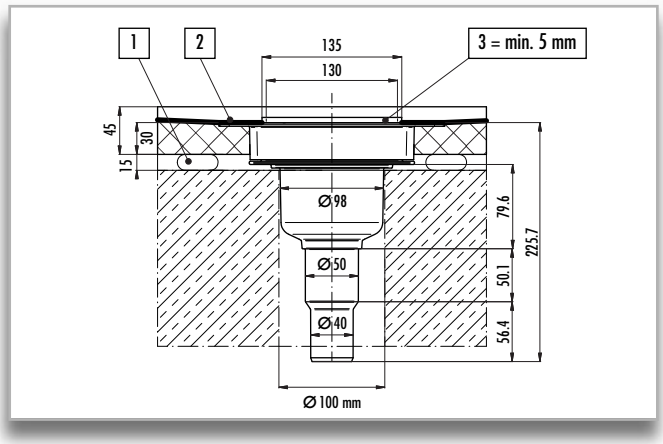


## TUB-LINE-BA-S

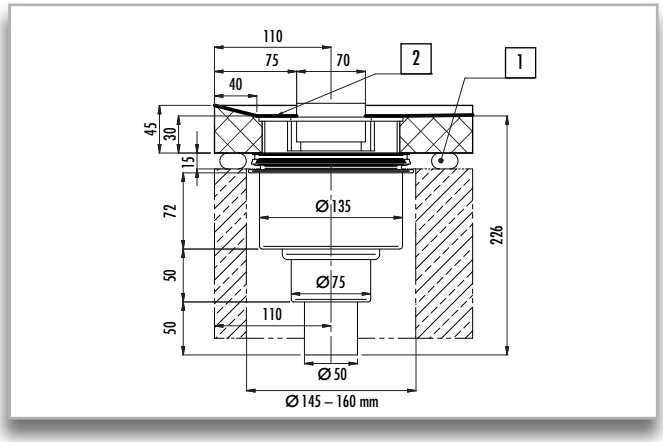


**D** **1** – Kleberschicht / **2** – Abdichtung / **3** – Höhenanpassung

**GB** **1** – Adhesive layer / **2** – Seal / **3** – Height adjustment

**F** **1** – Couche de colle / **2** – Étanchéité / **3** – Adaptation en hauteur

**NL** **1** – Lijmlaag / **2** – Afdichting / **3** – Hoogteaanpassing

**D** **HINWEIS:** Maße in mm. Maße ohne Kleberschichten und Fliesen.
Weitere Daten siehe technisches Datenblatt TUB.

**GB** **PLEASE NOTE:** Dimensions in mm.Measures without adhesive coatingand tiles.
For further details, please see technical data sheet TUB.

**F** **REMARQUE :** Toutes les dimensions sont en mm. Dimensions sans colleet carrelage.
Veuillez également vous référer à nos fiches techniques TUB.

**NL** **Let op:** Alle maten in mm. Maten zijn zonder lijmbed en tegels.
Verdere gegevens vindt u in het technisch datablad TUB.

## Duschboden · Shower base · Receveur de douche · Douchebak

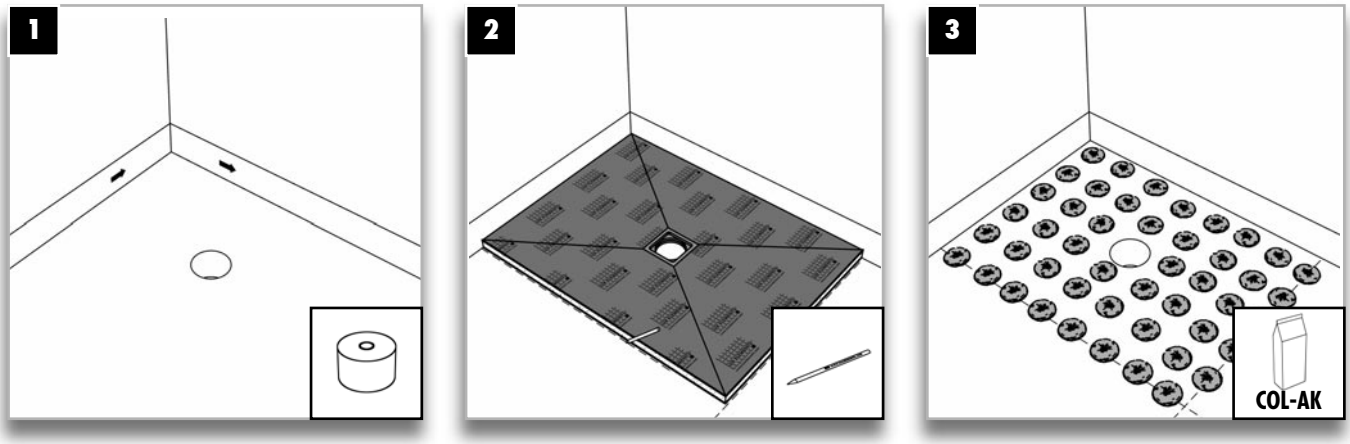


**D** Randdämmstreifen
**GB** Edge insulation strip
**F** Bandes périphériques
**NL** Randisolatiestrook

## TUB-BA-S 100

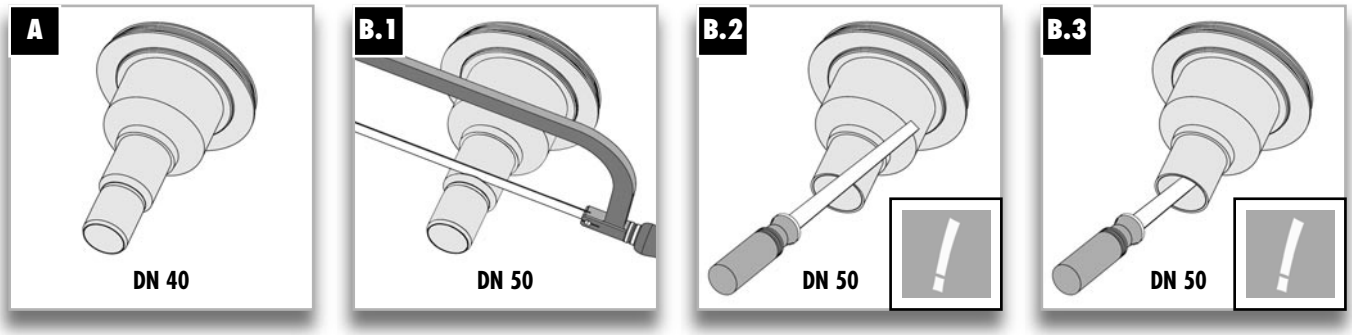


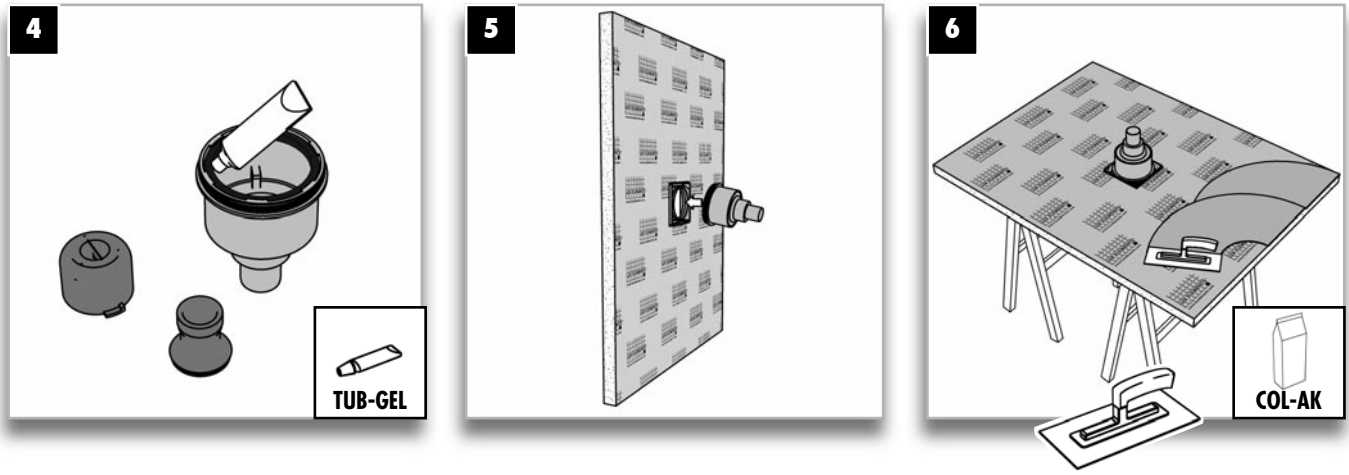


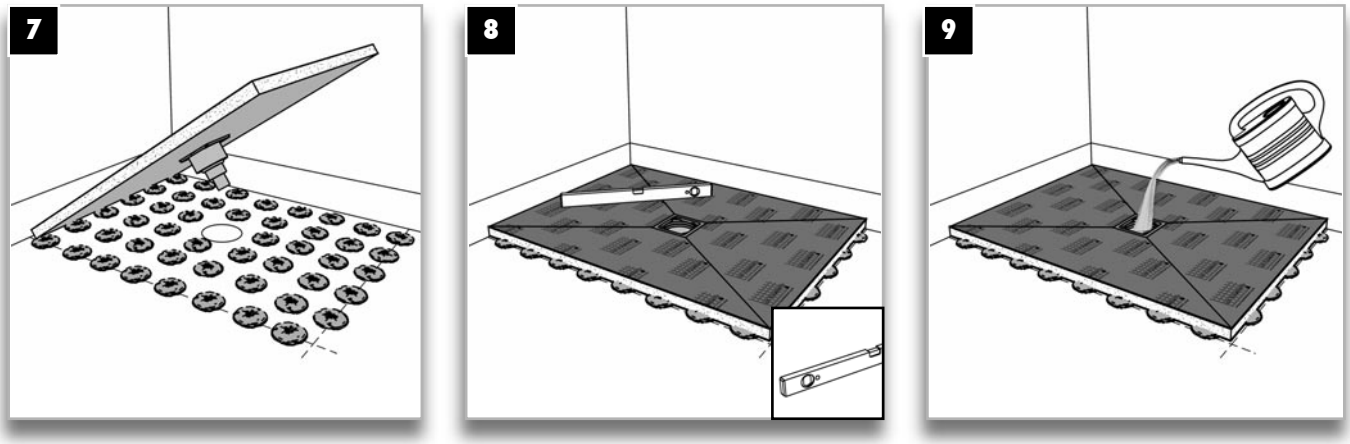

LUX ELEMENTS®
www.luxelements.com

# LUX ELEMENTS®-TUB BOL 1800/...
# LUX ELEMENTS®-TUB LINE-BOL 1800/900

1.4

03 I 2014

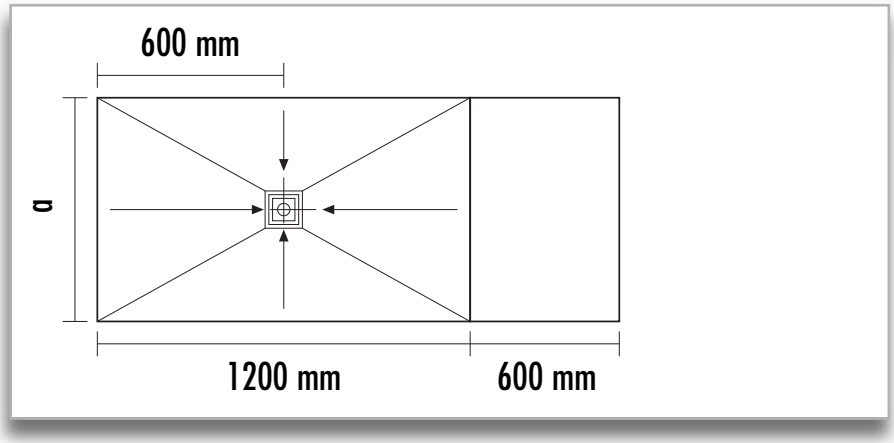


TUB-BOL 1800/**750**:
a = 750 mm
TUB-BOL 1800/**900**:
a = 900 mm
TUB-LINE-BOL 1800/**900**:
a = 900 mm

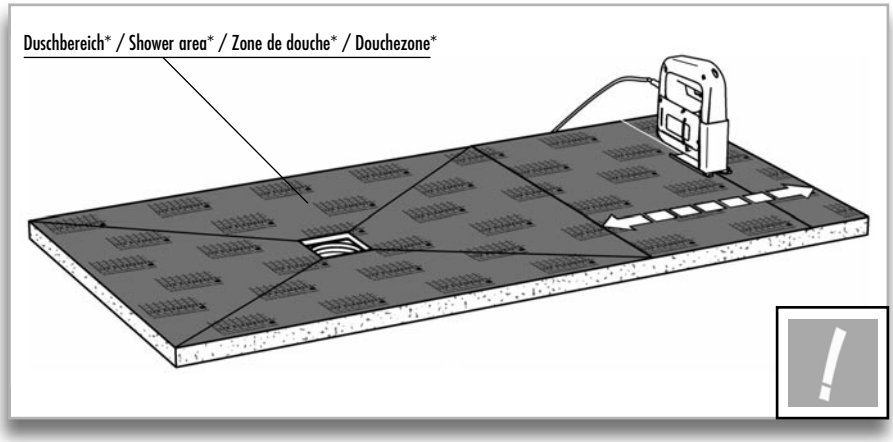


* D **Die Armaturen ...**
sind im Duschbereich anzuordnen.

* GB **The fittings ...**
are to be located in the shower area.

* F **Les alimentations et robinetteries ...**
doivent être aménagés dans la zone de douche.

* NL **De badmonturen ...**
dienen in de douchezone geordend te worden.

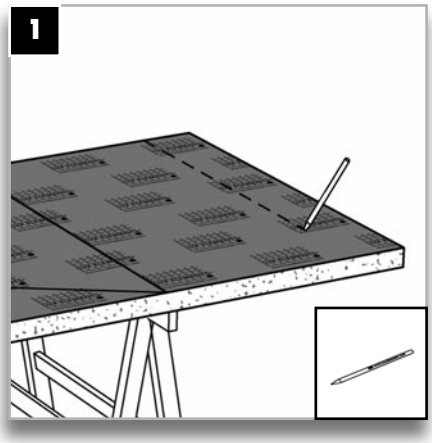


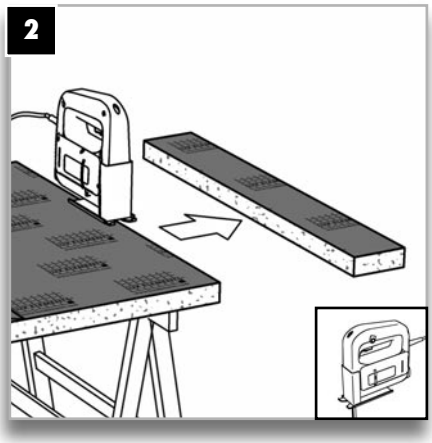

LUX ELEMENTS®
www.luxelements.com

# LUX ELEMENTS®-TUB ...

03 | 2014

**> 1600 mm: 2-geteilte Duschböden · showers in 2 separate parts · receveur de douche en deux parties · in twee-gedeelde douchebak**

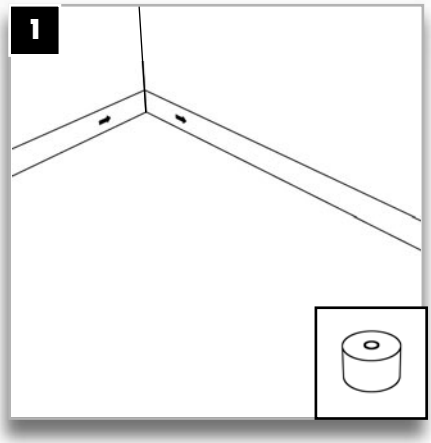


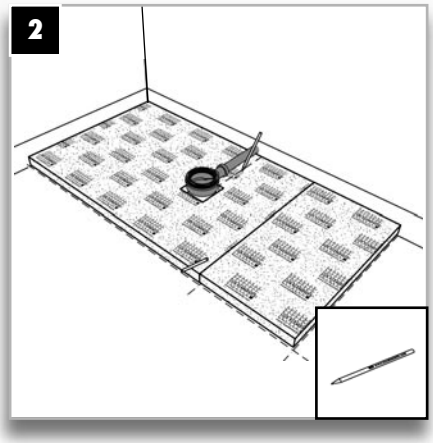


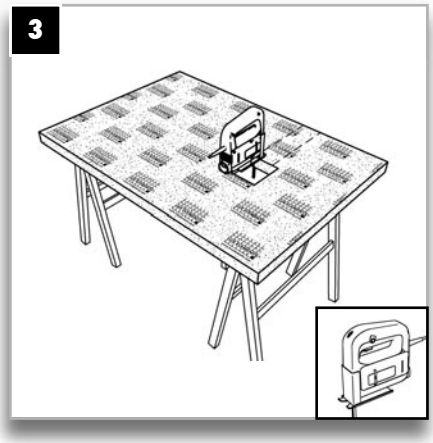


**D** Randdämmstreifen
**F** Bandes périphériques
**GB** Edge insulation strip
**NL** Randisolatiestrook

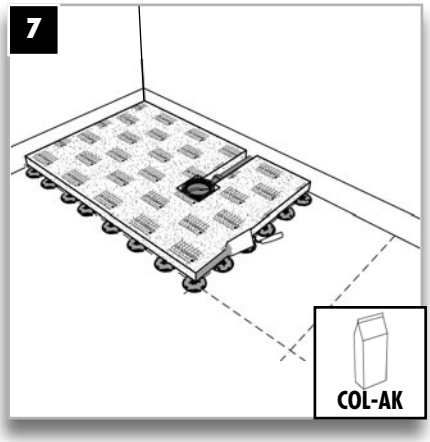


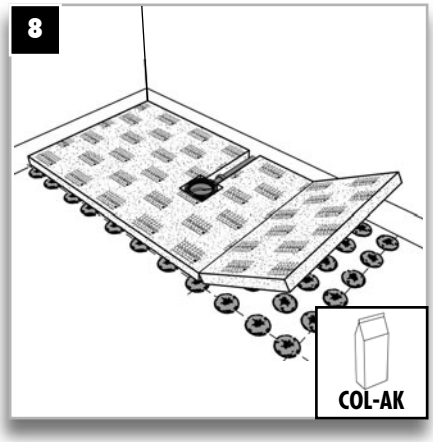


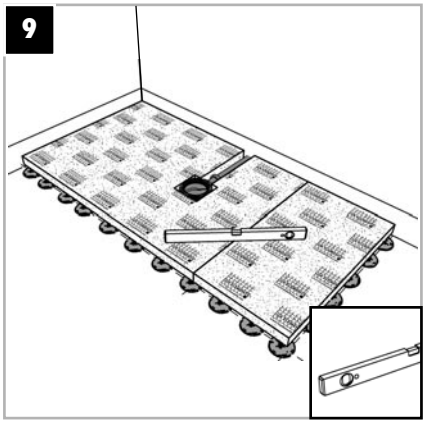


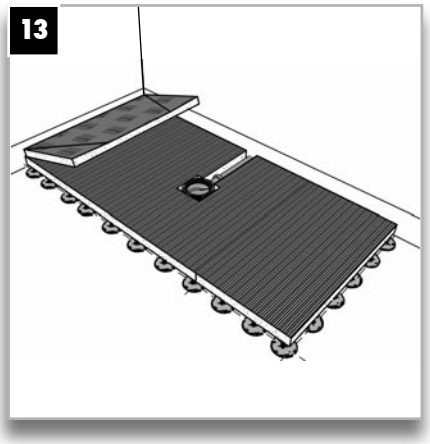


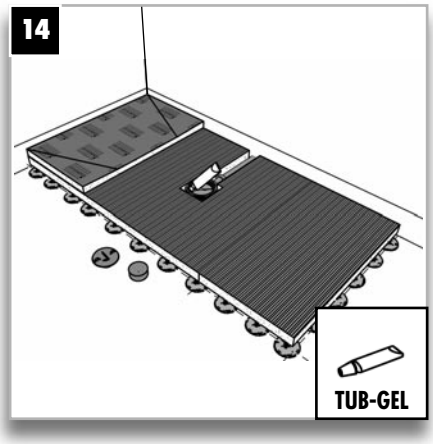


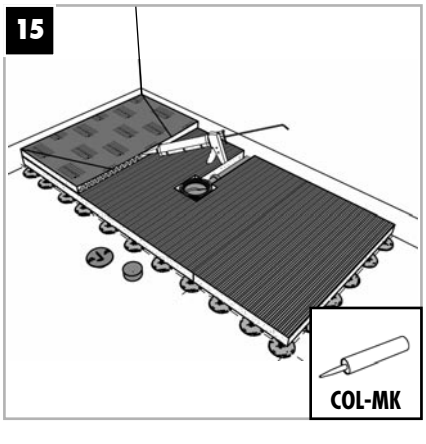

# 1.5

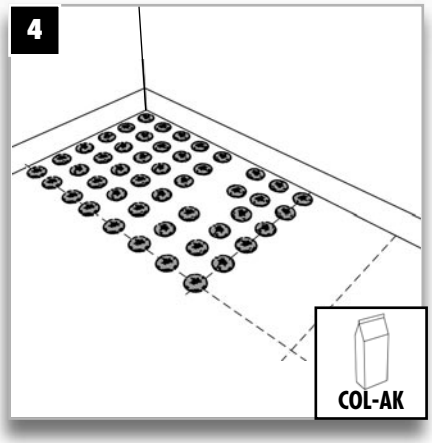
4
COL-AK

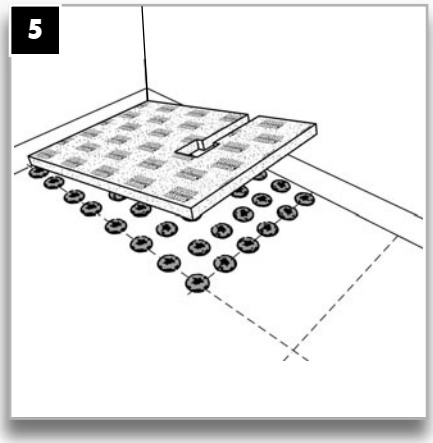
5

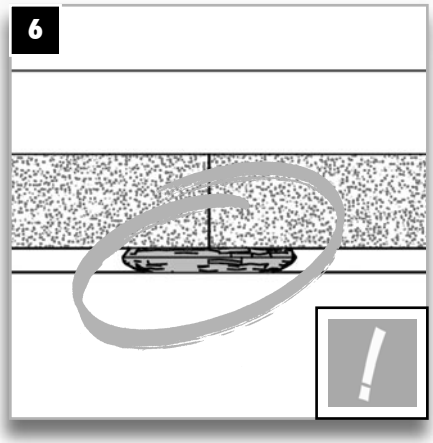
6

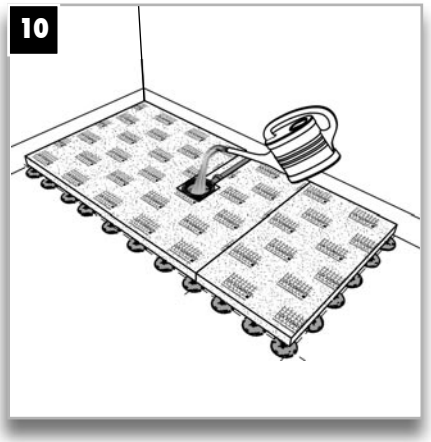
10

11
COL-AK

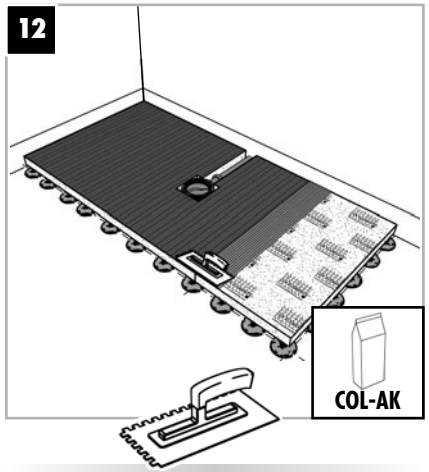
12
COL-AK
6 – 8 mm

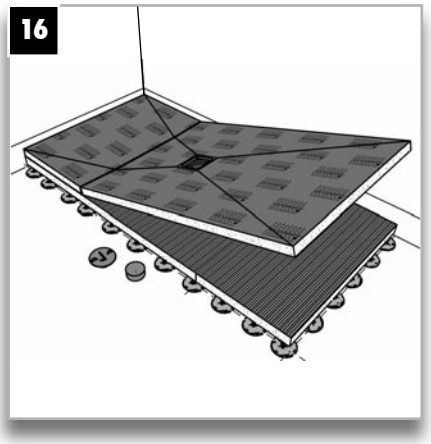
16

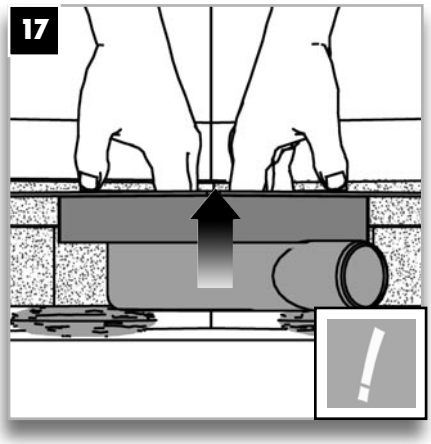
17

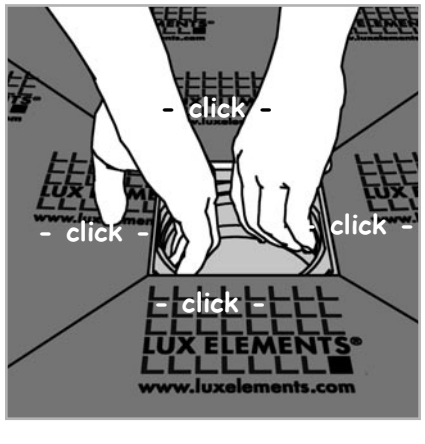
- click -
- click -
- click -
- click -
LUX ELEMENTS®
www.luxelements.com

► 12
1 2

LUX ELEMENTS®
www.luxelements.com

# LUX ELEMENTS®-TUB .../-TUB-LINE ...

2

03 | 2014

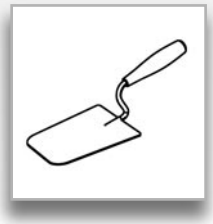

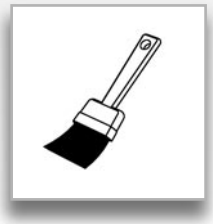

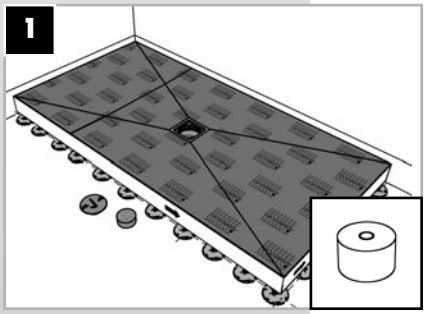


D Randdämmstreifen
F Bandes périphériques
GB Edge insulation strip
NL Randisolatiestrook

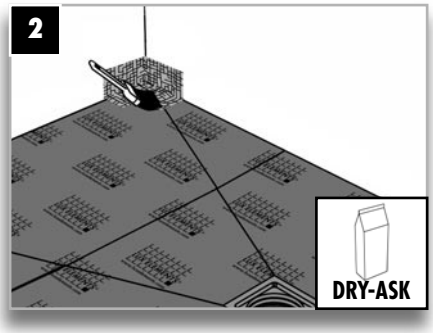


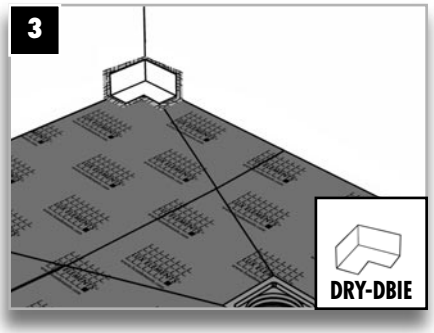


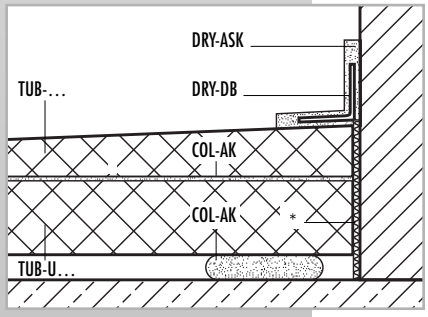


* D Randdämmstreifen
F Bandes périphériques
GB Edge insulation strip
NL Randisolatiestrook

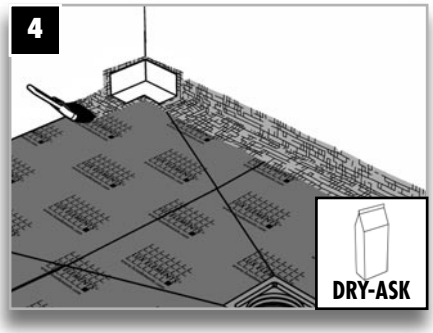


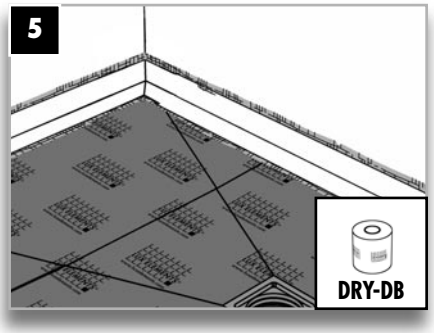


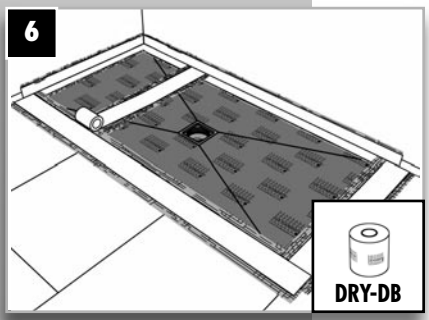


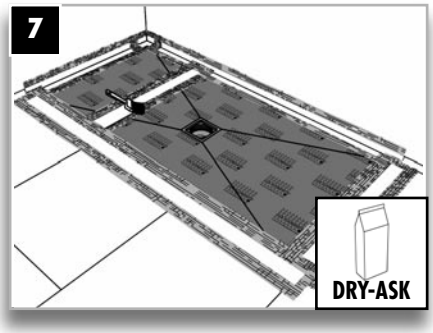

LUX ELEMENTS®
www.luxelements.com

# LUX ELEMENTS®-TUB-RA …

3.1

03 | 2014

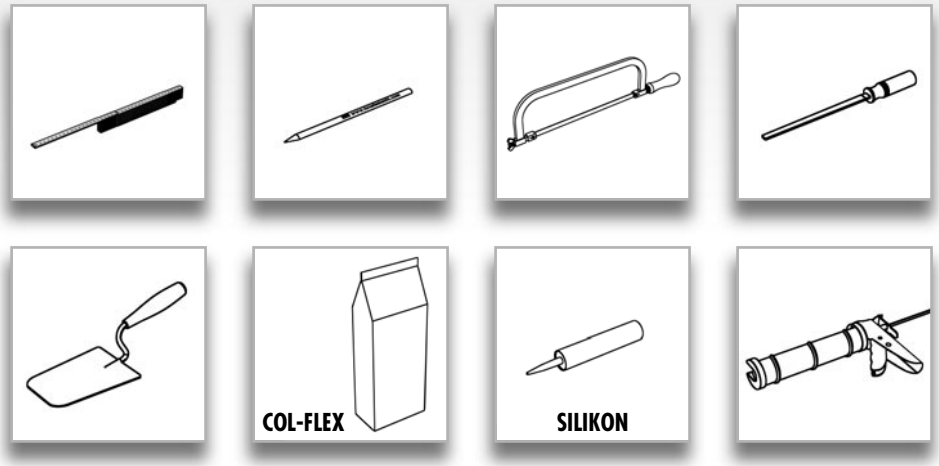


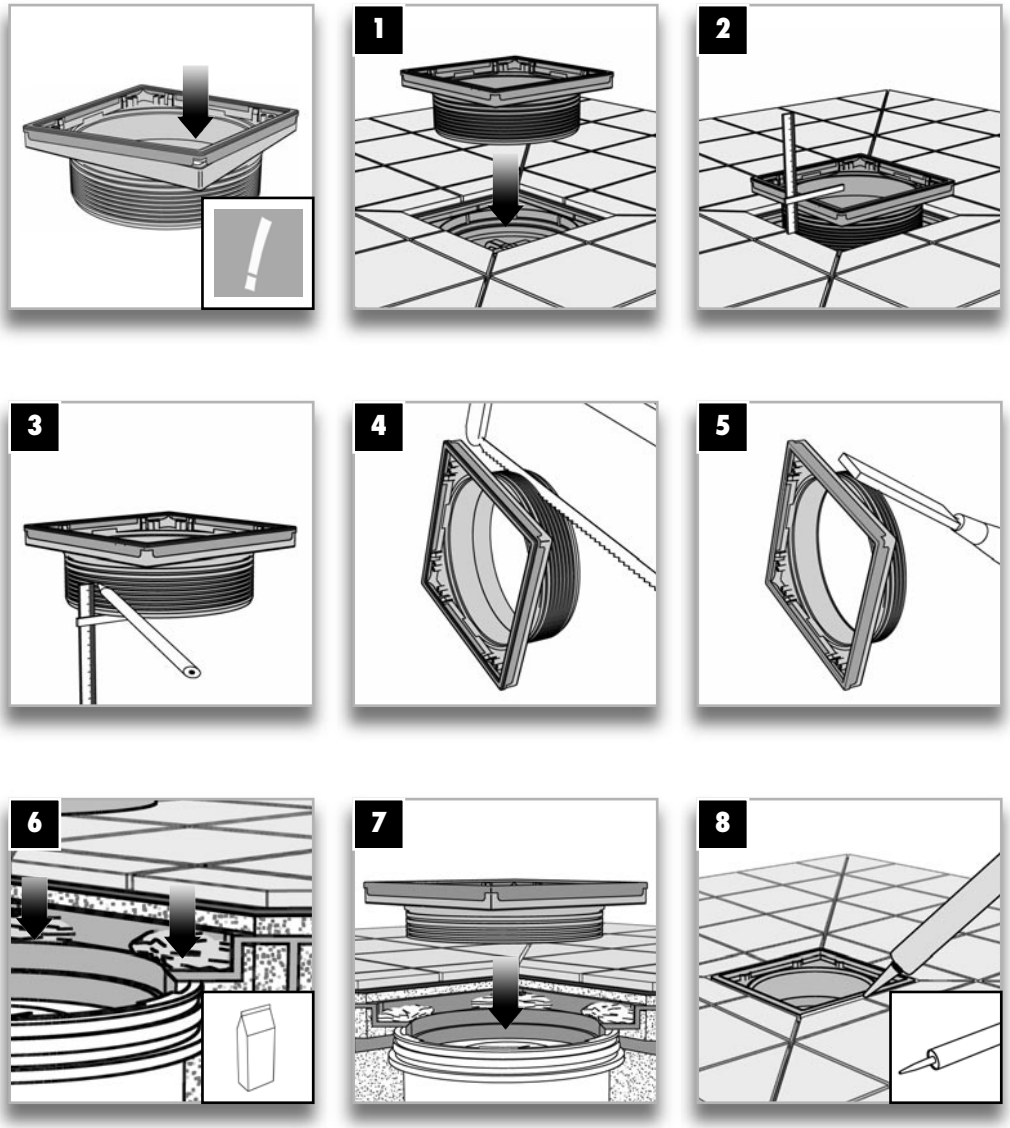

LUX ELEMENTS®
www.luxelements.com

# LUX ELEMENTS®-TUB-LINE
# LUX ELEMENTS®-TUB-BA...

03 | 2014

3.2

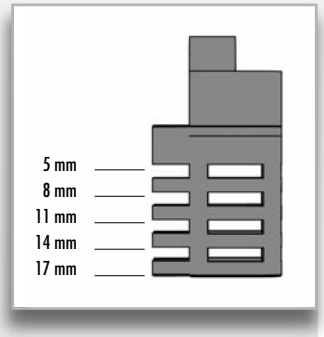


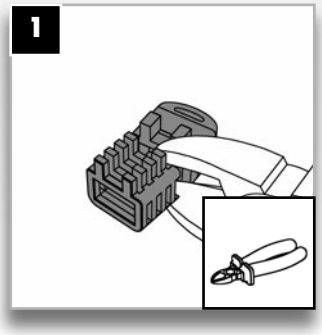


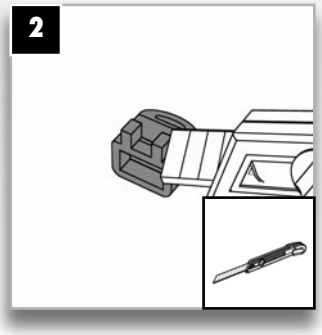


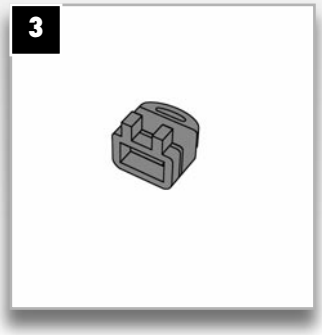


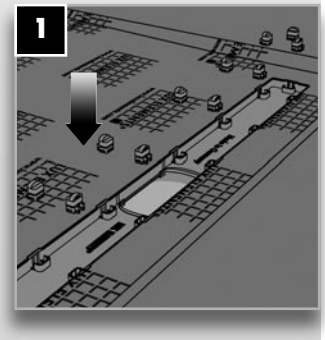


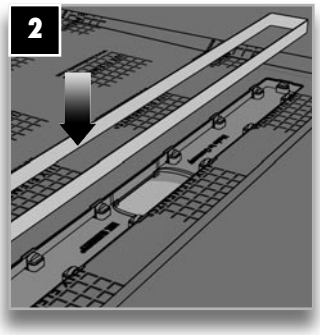


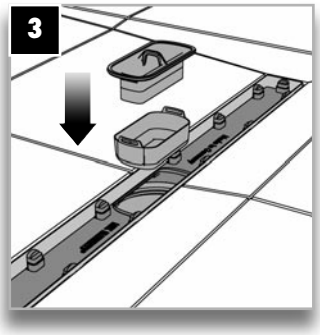


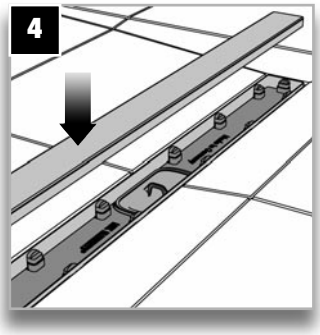


## LUX ELEMENTS®-TUB-BA-W

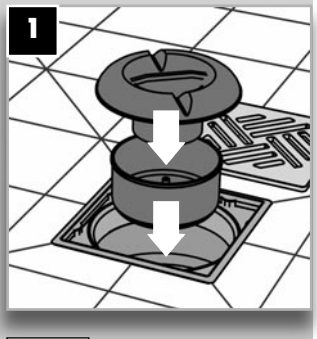


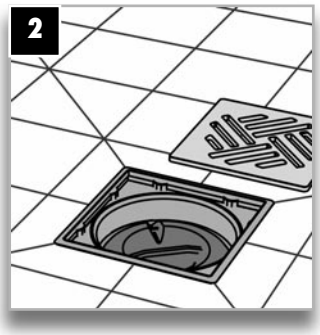


## LUX ELEMENTS®-TUB-BA-S

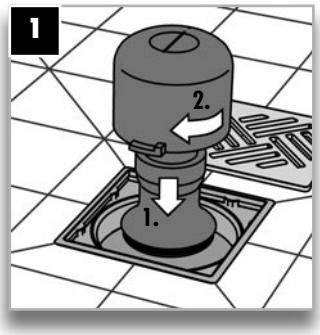


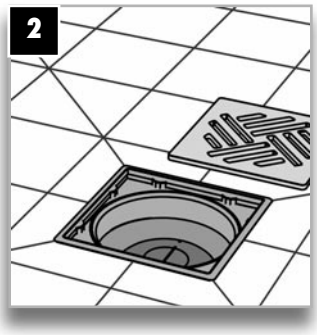


## LUX ELEMENTS®-TUB-BA-S 100

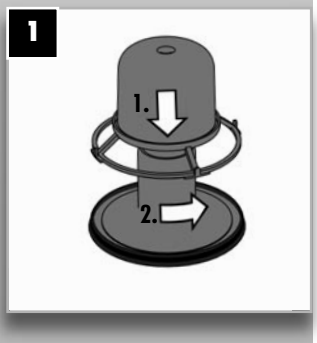


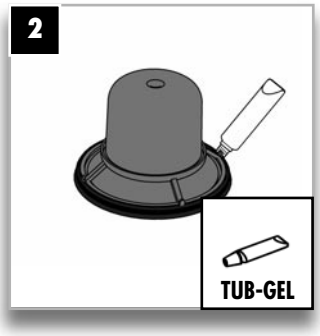


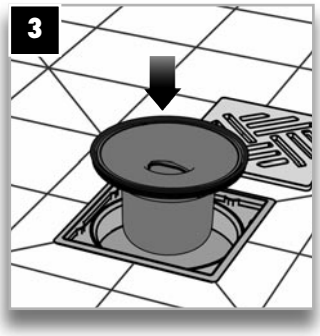


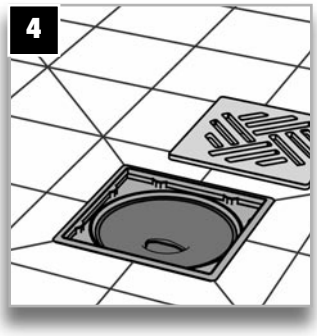

LUX ELEMENTS®
www.luxelements.com

# LUX ELEMENTS®-TUB-RA .../-TUB-LINE
# LUX ELEMENTS®-TUB-RA-DS/-DF

4

03 I 2014

| Rost/grate/grille/rooster | | Belagsstärke / Upper layer thickness / Épaisseur de la couche supérieure / Dikte van de bekleding<br>(Fliesen + Kleber) (tile + adhesive) (carreau + colle) (tegel + lijm) | | |
|---|---|---|---|---|
| LUX ELEMENTS®-TUB-RA **-S** | | Duschboden/shower base/receveur de douche/douchebak | min./at least/au moins/minstens | **5 mm** |
| LUX ELEMENTS®-TUB-RA **-DS** | | Duschboden/shower base/receveur de douche/douchebak | min./at least/au moins/minstens | **5 mm** |
| LUX ELEMENTS®-TUB-RA **-DA** | | Duschboden/shower base/receveur de douche/douchebak | min./at least/au moins/minstens | **5 mm** |
| LUX ELEMENTS®-TUB-RA **-DC** | | Duschboden/shower base/receveur de douche/douchebak | min./at least/au moins/minstens | **5 mm** |
| LUX ELEMENTS®-TUB-RA **-DL** | | Duschboden/shower base/receveur de douche/douchebak | min./at least/au moins/minstens | **5 mm** |
| LUX ELEMENTS®-TUB-RA **-DM** | | Duschboden/shower base/receveur de douche/douchebak | min./at least/au moins/minstens | **5 mm** |
| LUX ELEMENTS®-TUB-RA **-DF** | | Duschboden/shower base/receveur de douche/douchebak<br>Befliesbare Abdeckung/tileable cover/cadre de réception à carreler/bekleding | min./at least/au moins/minstens | **14 mm**<br>**11 mm** |
| LUX ELEMENTS®-TUB-RA **-DV** | | Duschboden/shower base/receveur de douche/douchebak<br>Befliesbare Abdeckung/tileable cover/cadre de réception à carreler/bekleding | min./at least/au moins/minstens | **5 mm**<br>**8 mm** |
| LUX ELEMENTS®-TUB-LINE | | Duschboden/shower base/receveur de douche/douchebak | min./at least/au moins/minstens<br>max. | **5 mm**<br>**17 mm** |

## LUX ELEMENTS®-TUB-RA-DS

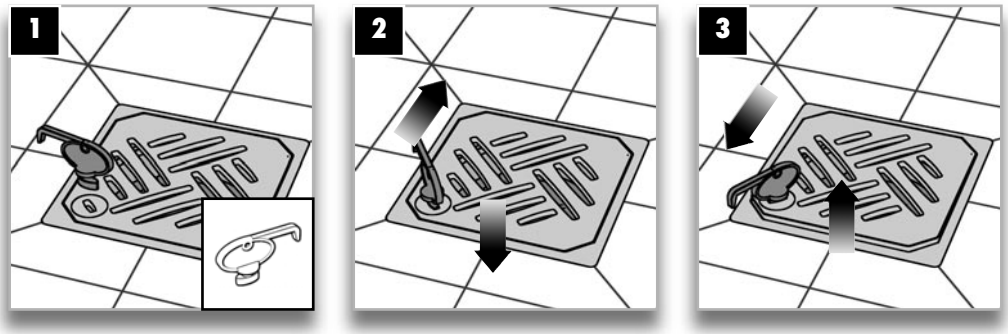


## LUX ELEMENTS®-TUB-RA-DF

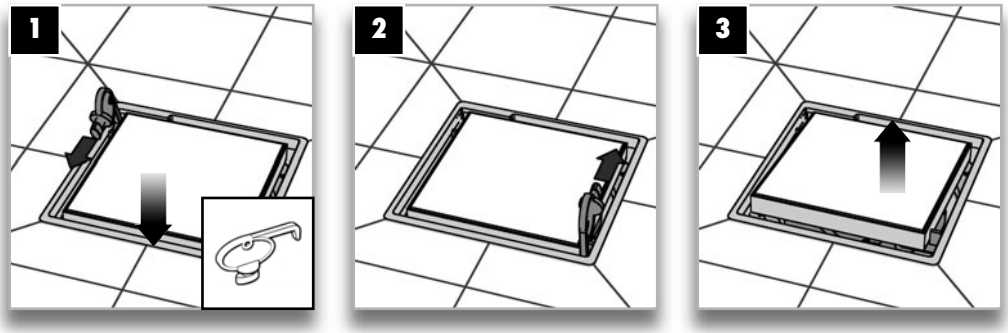

LUX ELEMENTS®

www.luxelements.com

**(D) Bitte beachten Sie ...**

bei bodengleichen Duschtassen, dass es bei
- geringer Gefälleausbildung
- grober Keramik
- fehlender Duschabtrennung
- ungünstiger Duschkopfanordnung
- hohem Wasserdruck bzw. hoher Wassermenge (z. B. bei Schwallbrausen)

Wasser aus dem Duschbereich austreten bzw. es zu einem Wasserrückstau kommen kann.
Bitte beachten Sie unsere Planungshilfen und FAQs zur Duschbodenplanung im Internet auf unserer Homepage.

**(GB) Please observe ...**

that with flush with the floor shower bases, in the case of
- a low slope
- rough ceramics
- the lack of a shower enclosure
- unfavourable shower head placement
- high water pressure or high quantity of water (e.g. in the case of flood showers)

water can run out of the shower area or accumulate. Please refer to our planning aids and FAQ's on shower base planning on our website.

**(F) Veuillez tenir compte ...**

que les receveurs de douche à fleur de sol peuvent dans les cas suivants avec :
- une faible pente
- une céramique à surface très irrégulière
- une absence de cloison de douche
- un placement défavorable de la pomme de douche
- une pression ou une quantité d'eau élevée ( p.ex. en cas de douche torrent ou ciel de pluie )

présenter un risque de débordement et engendrer des reflux d'eau. Consultez nos fiches de montage et nos FAQ sur la mise en œuvre des receveurs de douche à fleur de sol sur notre page d'accueil.

**(NL) Let op ...**

bij met de vloer gelijkgewerkte douchebakken maken we u er op attent dat er bij
- geringe helling
- grove keramiek
- niet voorhanden douche afscheiding
- ongunstige plaatsing van de douchekop
- hoge waterdruk resp. grote hoeveelheden water (bv. stortdouchen)

water uit het douchebereik kan komen resp. dat het tot wateropstuwing kan komen. Bekijk a.u.b. onze hulp voor de planning en de FAQ's voor de douchevloer planning in het internet op onze homepage.


D

LUX ELEMENTS GmbH & Co. KG
An der Schusterinsel 7
D - 51379 Leverkusen-Opladen

Tel. +49 (0) 21 71/ 72 12 - 0
Fax +49 (0) 21 71/ 72 12 40

E-Mail info@luxelements.de
Web www.luxelements.com

F

LUX ELEMENTS S.A.S
ZI-31, rue d' Ensisheim
F - 68190 Ungersheim

Tél. +33 (0) 3 89 83 69 79
Fax +33 (0) 3 89 48 83 27

E-Mail info@luxelements.fr
Web www.luxelements.fr



**03/2014 ( D ) – Technische Änderungen vorbehalten**
Unsere Artikel variieren bezüglich des Lieferumfangs. Beachten Sie hierzu die Angaben z.B. in der Produktbeschreibung, der Auftragsbestätigung oder auf der Verpackung.

**03/2014 ( GB ) – We reserve the right to make technical changes**
Our products vary regarding the scope of delivery. Please refer to the information, for example, in the product description, the order confirmation or on the packaging.

**03/2014 ( F ) – Sous reserve de modifications techniques**
Fiche de montage générale, selon le choix du produit, celui-ci peut-être livré avec des options. Veuillez vous référer aux informations, description de produit, confirmation de commande ou à l'emballage pour connaitre le contenu.

**03/2014 ( NL ) – Onder voorbehoud van technische veranderingen**
Onze producten variëren in de omvang van de levering. Raadpleeg de informatie, bijvoorbeeld, in de productbeschrijving, de orderbevestiging of op de verpakking.